PODMÍNKY A ZÁSADY PRO POUŽITÍ PROJEKTOVÉ DOKUMENTACE:

PŘESNÉ ROZMĚRY JE NUTNO OVĚŘIT ZHOTOVITELEM PŘÍMO NA STAVBĚ V PRŮBĚHU REALIZACE.

PŘÍPADNÉ ÚPRAVY PROJEKTOVÉ DOKUMENTACE MUSÍ BÝT SCHVÁLENY ZODPOVĚDNÝM PROJEKTANTEM, TECHNICKÝM DOZOREM INVESTORA A INVESTOREM. O PŘÍPADNÉ NESROVNALOSTI PROJEKTOVÉ DOKUMENTACE OPROTI SKUTEČNOSTI BUDE PROJEKTANT NEPRODLENĚ INFORMOVÁN TAK, ABY MOHL PROVÉST PŘÍSLUŠNÉ KOREKCE PROJEKTOVÉ DOKUMENTACE.

REALIZACE STAVBY BUDE PROVEDENA V SOULADU S PLATNÝMI ČESKÝMI A EVROPSKÝMI NORMAMI, PLATNÝMI VYHLÁŠKAMI A OBECNĚ TECHNICKÝMI POŽADAVKY NA VÝSTAVBU.

SOUČÁSTÍ TÉTO PROJEKTOVÉ DOKUMENTACE NENÍ DOKUMENTACE PRO POMOCNÉ PRÁCE A KONSTRUKCE, VÝROBNĚ TECHNICKÁ DOKUMENTACE, DOKUMENTACE VÝROBKŮ DODANÝCH NA STAVBU, VÝKRESY PREFABRIKÁTŮ A MONTÁŽNÍ DOKUMENTACE. POKUD JE NUTNO ZPRACOVAT NĚKTEROU Z TĚCHTO DOKUMENTACÍ, JDE VŽDY O SOUČÁST DODAVATELSKÉ DOKUMENTACE.

VEŠKERÁ VÝROBA A ZABUDOVÁNÍ PRVKŮ STAVBY, ČÁSTÍ KONSTRUKCÍ, KOMPLETAČNÍCH KONSTRUKCÍ A POUŽITÝCH SYSTÉMŮ NA STAVBĚ BUDE PROVEDENA PODLE DODAVATELEM ZPRACOVANÉ DÍLENSKÉ DOKUMENTACE NEBO TECHNICKÝCH LISTŮ JEDNOTLIVÝCH VÝROBCŮ A NA ZÁKLADĚ INVESTOREM A ARCHITEKTEM SCHVÁLENÝCH VZORKŮ.

POUŽITÉ SYSTÉMY BUDOU OBSAHOVAT DOPLŇKOVÉ A KOMPLETAČNÍ PRVKY DANÉHO SYSTÉMU, STANOVENÉ VÝROBCEM A BUDOU REALIZOVÁNY V SOULADU S APLIKAČNÍMI POSTUPY VÝROBCE.

TATO DOKUMENTACE JE URČENA PRO ÚČELY PROVÁDĚNÍ STAVBY. TATO DOKUMENTACE JE CHRÁNĚNA VE VŠECH JEJÍCH ČÁSTECH AUTORSKÝM ZÁKONEM.

0 1 1,5 2 2,5 5

±0,000 = 233,400 m.n.m. B. p.V.
SOUŘADNICOVÝ SYSTÉM: S-JTSK, VÝŠKOVÝ SYSTÉM: BPV

NÁZEV A ADRESA STAVBY / Project name

Revitalizace objektu MŠ JAHŮDKA v Praze 12
Krouzova 10, č.p. 3036, 143 00 Praha 12
parc. č. 4117/26
kat. území: Modřany [728616]

STAVEBNÍK / Investor

Městská část Praha 12
Generála Šišky 2375/6
143 00 Praha 4 - Modřany
IČ: 00231151

praha 12

GENERÁLNÍ PROJEKTANT / General designer

Ing. arch. Jan Mudra
Holoubkov 81, 338 01 Holoubkov
ČKA: 03150, IČ: 66340110
Kancelář: Na Petřinách 55, 162 00 Praha 6
Tel.: +420 777 607 027
jan.mudra@seznam.cz

JM ATELIER

ZODPOVĚDNÝ PROJEKTANT ČÁSTI / Designer of part

Ing. arch. Jan Mudra
Holoubkov 81, 338 01 Holoubkov
ČKA: 03150, IČ: 66340110
Kancelář: Na Petřinách 55, 162 00 Praha 6
Tel.: +420 777 607 027
jan.mudra@seznam.cz

autorizační razítko

VYPRACOVAL / Drawn:	DATUM / Date:
Ing. arch. Jan Mudra	
KONTROLOVAL / Controled by:	DATUM / Date:
Ing. arch. Jan Mudra	

STUPEŇ / Stage

DOKUMENTACE PRO PROVÁDĚNÍ STAVBY

ČÁST DOKUMENTACE - PROFESE / Part documentation

D.1.1 - ARCHITEKTONICKO-STAVEBNÍ ŘEŠENÍ

OBSAH VÝKRESU / Drawing Content

VÝPIS ZÁMEČNICKÝCH PRVKŮ

MĚŘÍTKO / Scale:	FORMÁT:	AKTUÁLNÍ DATUM	KOPIE
		6.5.2024	
		DATUM 1. VYDÁNÍ 6.5.2024	

AKCE	STUPEŇ	PROFESE	VÝKRES ČÍSLO	INDEX
MŠ JAH	DPS	D.1.1	504	

AUTOREM TÉTO PROJEKTOVÉ DOKUMENTACE JE ING. ARCH. JAN MUDRA, 338 01 HOLOUBKOV 81, TEL. 777 607 027, ČKA 3150
TATO PROJEKTOVÁ DOKUMENTACE JE CHRÁNĚNA AUTORSKÝM ZÁKONEM A NEMŮŽE BÝT POUŽITA BEZ SOUHLASU AUTORA.

C:\01_PROJEKTY_PH6\akce_24\MŠ_Jahůdka_ZATEPLENÍ\11_Zadávací řízení\MS_JAH_DPS_241130_D.1.1_504_Výpis zámečnických prvků_OPRAVA PRO VZ_20250414.dwg, ZAM_TIT, 15.04.2025 11:24:50, A4

ZÁMEČNICKÉ PRVKY

LIST č.1

OZN.	SPECIFIKACE	POČET
Zn/01	**ZÁBRADLÍ LODŽIE** OCELOVÁ KONSTRUKCE ZÁBRADLÍ TVOŘENA Z OCELOVÝCH JACKLŮ. VÝPLŇ ZÁBRADLÍ SKLO CONNEX VSG/ESG 66.2 (12,8mm) POLEP BAREVNOU FOLIÍ VEŠKERÉ ROZMĚRY NUTNO ZAMĚŘIT Zn / 01 – DÉLKA 5370 mm – 8 ks	8 ks

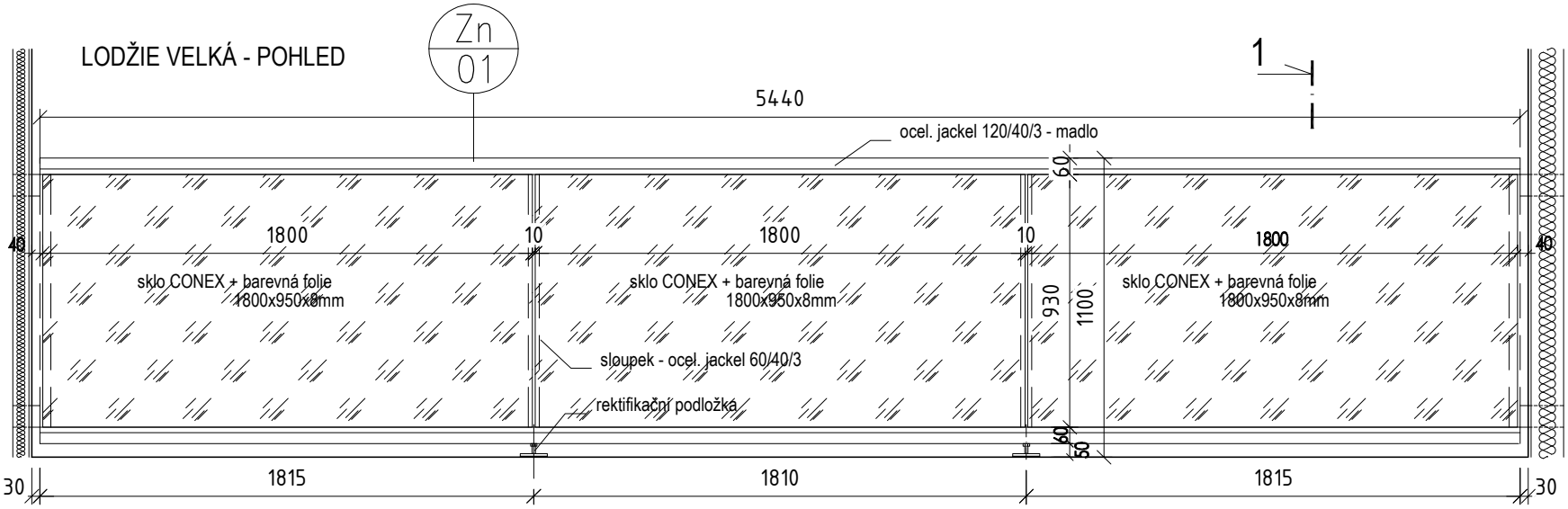

TOTO JE PODKLAD PRO DÍLENSKOU DOKUMENTACI, PŘED VÝROBOU NUTNO ZAMĚŘIT. NUTNO POSLAT K ODSOUHLASENÍ

ZÁMEČNICKÉ PRVKY

LIST č.2

OZN.	SPECIFIKACE	POČET
Zn/02	**ZÁBRADLÍ LODŽIE** OCELOVÁ KONSTRUKCE ZÁBRADLÍ TVOŘENA Z OCELOVÝCH JACKLŮ. VÝPLŇ ZÁBRADLÍ SKLO CONNEX VSG/ESG 66.2 (12,8mm) POLEP BAREVNOU FOLIÍ VEŠKERÉ ROZMĚRY NUTNO ZAMĚŘIT Zn / 02 – DÉLKA 4265 mm – 8 ks	2 ks

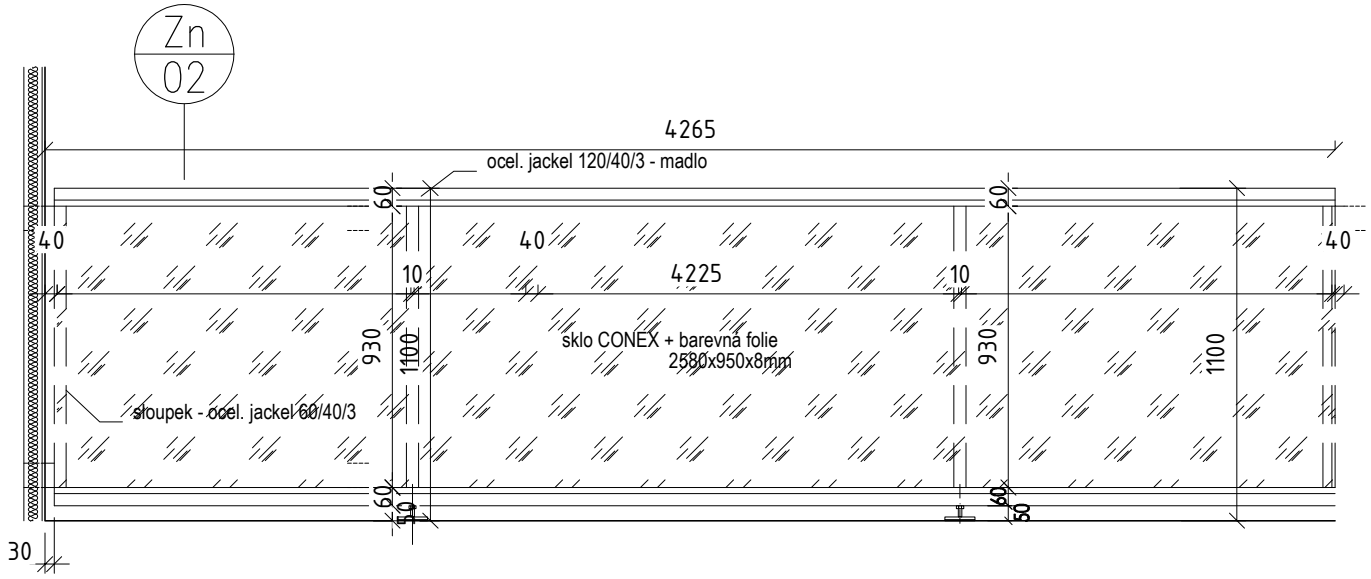

TOTO JE PODKLAD PRO DÍLENSKOU DOKUMENTACI, PŘED VÝROBOU NUTNO ZAMĚŘIT. NUTNO POSLAT K ODSOUHLASENÍ

ZÁMEČNICKÉ PRVKY

LIST č.3

OZN.	SPECIFIKACE	POČET
Zn/03	**ZÁBRADLÍ LODŽIE** OCELOVÁ KONSTRUKCE ZÁBRADLÍ TVOŘENA Z OCELOVÝCH JACKLŮ. VÝPLŇ ZÁBRADLÍ SKLO CONNEX VSG/ESG 66.2 (12,8mm) POLEP BAREVNOU FOLIÍ VEŠKERÉ ROZMĚRY NUTNO ZAMĚŘIT Zn / 03 – DÉLKA 2660 mm – 2 ks	2 ks

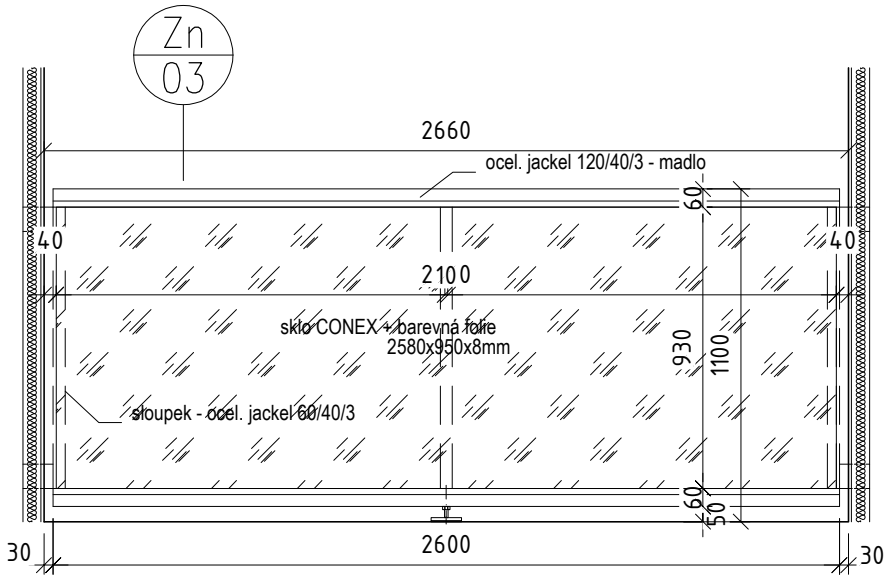

TOTO JE PODKLAD PRO DÍLENSKOU DOKUMENTACI, PŘED VÝROBOU NUTNO ZAMĚŘIT. NUTNO POSLAT K ODSOUHLASENÍ

ZÁMEČNICKÉ PRVKY

LIST č.4

OZN.	SPECIFIKACE	POČET
Zn/04	**ZÁBRADLÍ – FRANCOUZSKÉ OKNO** SKLO CONNEX VSG/ESG 66.2 (12,8mm) KOTVENO NA NEREZ TYČE POLEP BAREVNOU FOLIÍ VEŠKERÉ ROZMĚRY NUTNO ZAMĚŘIT KPŘTM 138x138mm tl. 140mm, 4ks NA KAŽDÝ PRVEK, TJ. CELKEM 32KS Zn /04 – 1200 X 1150 mm – 8 ks	8 ks

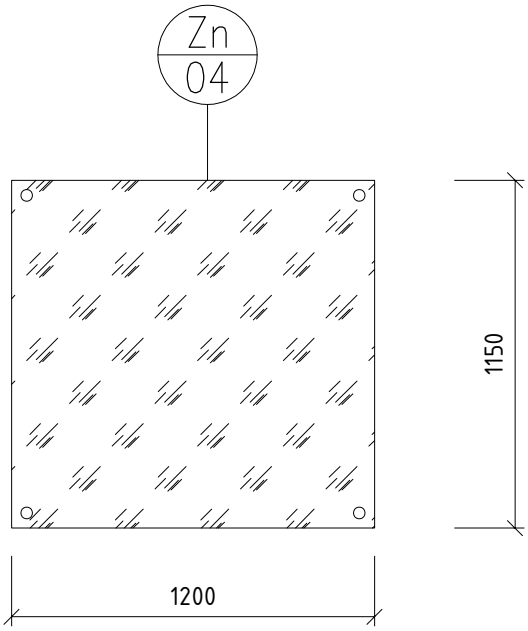

SCHEMA

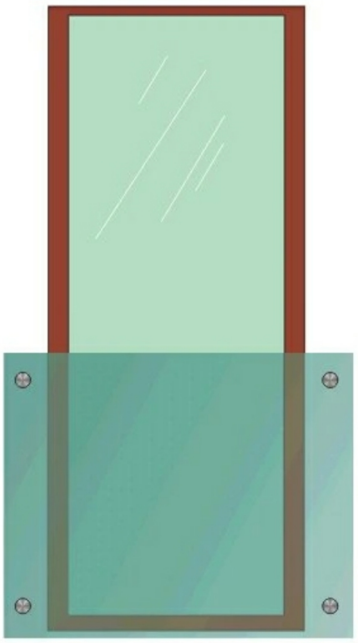

PRINCIP VRTÁNÍ OTVORŮ DO SKLA

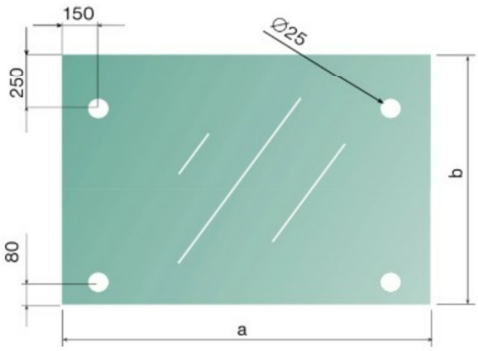

KOTVÍCÍ TYČ

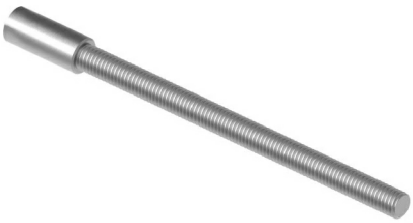

KOTVÍCÍ TERČ

POZN.:
KPŘTM – KOTVÍCÍ PRVEK S PŘERUŠENÝM TEPELNÝM MOSTEM
TOTO JE PODKLAD PRO DÍLENSKOU DOKUMENTACI, PŘED VÝROBOU NUTNO ZAMĚŘIT. NUTNO POSLAT K ODSOUHLASENÍ

ZÁMEČNICKÉ PRVKY

LIST č.5

OZN.	SPECIFIKACE	POČET
Zn/05	**ZÁBRADLÍ LODŽIE** OCELOVÁ KONSTRUKCE ZÁBRADLÍ TVOŘENA Z OCELOVÝCH JACKLŮ. VÝPLŇ ZÁBRADLÍ SKLO CONNEX VSG/ESG 66.2 (12,8mm) POLEP BAREVNOU FOLIÍ VEŠKERÉ ROZMĚRY NUTNO ZAMĚŘIT Zn / 05 – DÉLKA 1720 mm – 2 ks	2 ks

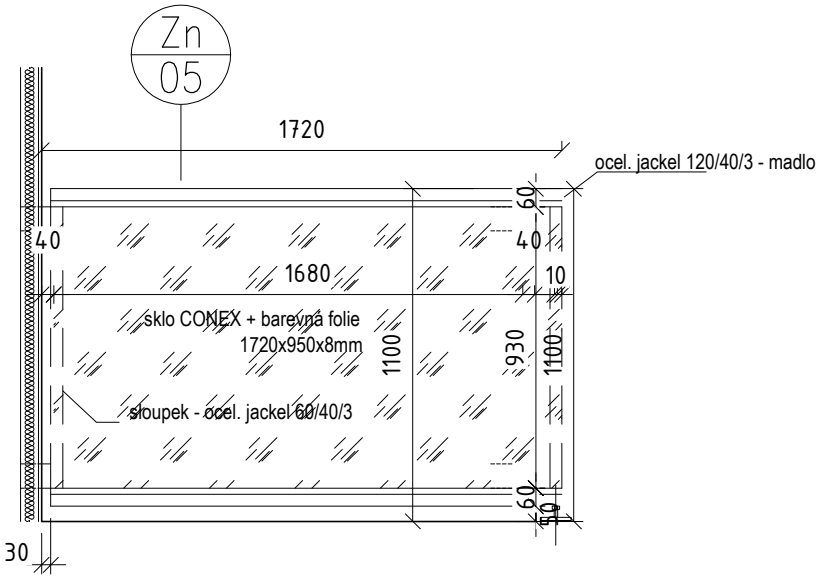

TOTO JE PODKLAD PRO DÍLENSKOU DOKUMENTACI, PŘED VÝROBOU NUTNO ZAMĚŘIT. NUTNO POSLAT K ODSOUHLASENÍ

ZÁMEČNICKÉ PRVKY

LIST č.6a

OZN.	SPECIFIKACE	POČET
Zn/06a	OCELOVÉ SCHODIŠTĚ VČETNĚ ZÁBRADLÍ POPIS PRVKU č.Zn/06a VENKOVNÍ SCHODIŠTĚ SE ZÁBRADLÍM OCEL. KCE, ŽÁROVĚ ZINKOVÁNO VÝPLŇ ZÁBRADLÍ – NEREZ SÍŤ	4 ks

POHLED 1:25

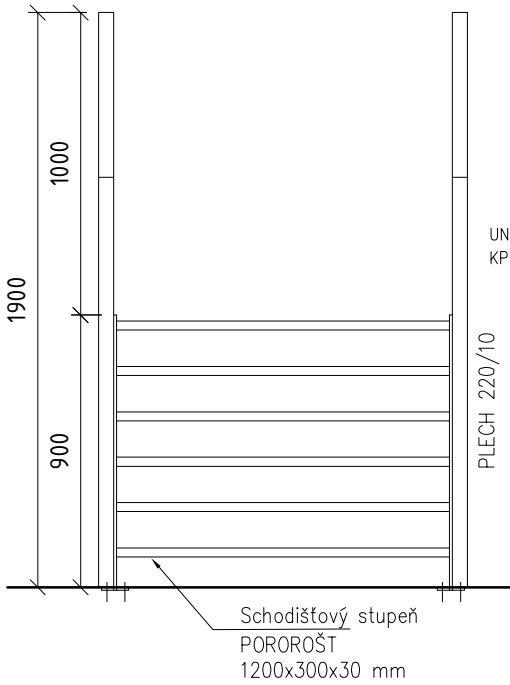

BOČNÍ POHLED 1:25

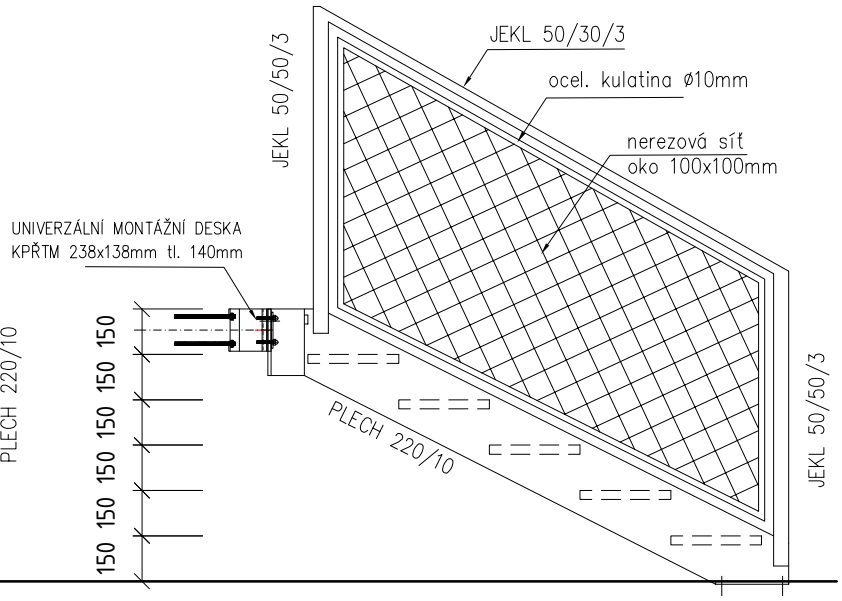

NEREZOVÁ SÍŤ

PŮDORYS 1:25

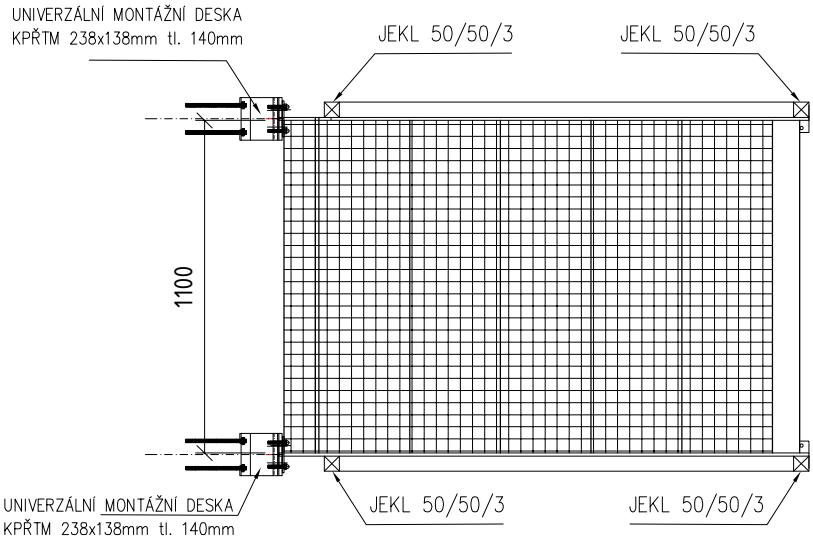

POZN.:

KPŘTM – KOTVÍCÍ PRVEK S PŘERUŠENÝM TEPELNÝM MOSTEM

TOTO JE PODKLAD PRO DÍLENSKOU DOKUMENTACI, PŘED VÝROBOU NUTNO ZAMĚŘIT. NUTNO POSLAT K ODSOUHLASENÍ

ZÁMEČNICKÉ PRVKY

LIST č.6b

OZN.	SPECIFIKACE	POČET
Zn/06b	OCELOVÉ SCHODIŠTĚ VČETNĚ ZÁBRADLÍ POPIS PRVKU č.Zn/06b VENKOVNÍ SCHODIŠTĚ SE ZÁBRADLÍM OCEL. KCE, ŽÁROVĚ ZINKOVÁNO VÝPLŇ ZÁBRADLÍ – NEREZ SÍŤ	1 ks

POHLED 1:25

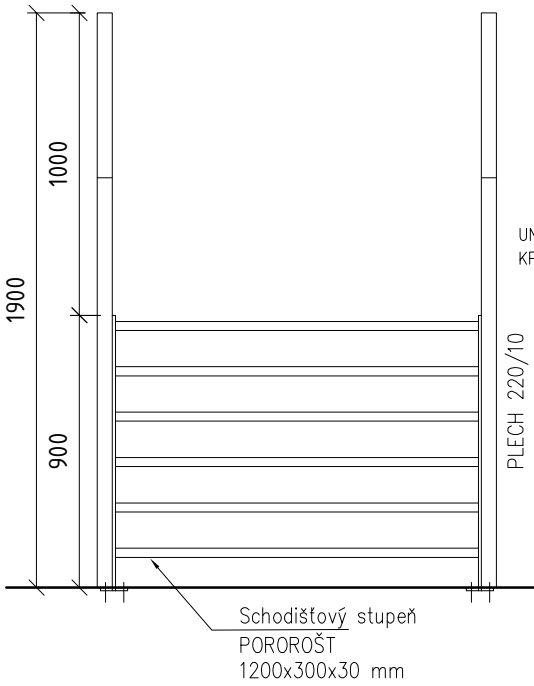

BOČNÍ POHLED 1:25

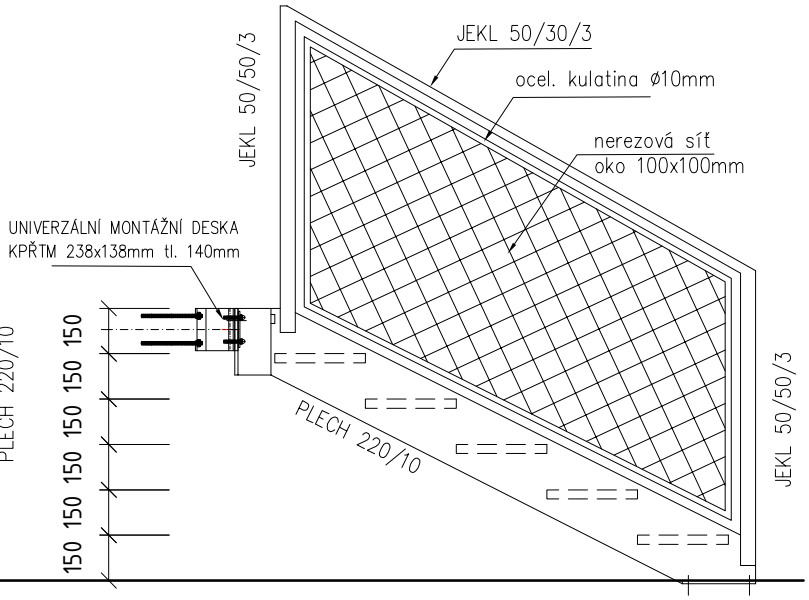

NEREZOVÁ SÍŤ

PŮDORYS 1:25

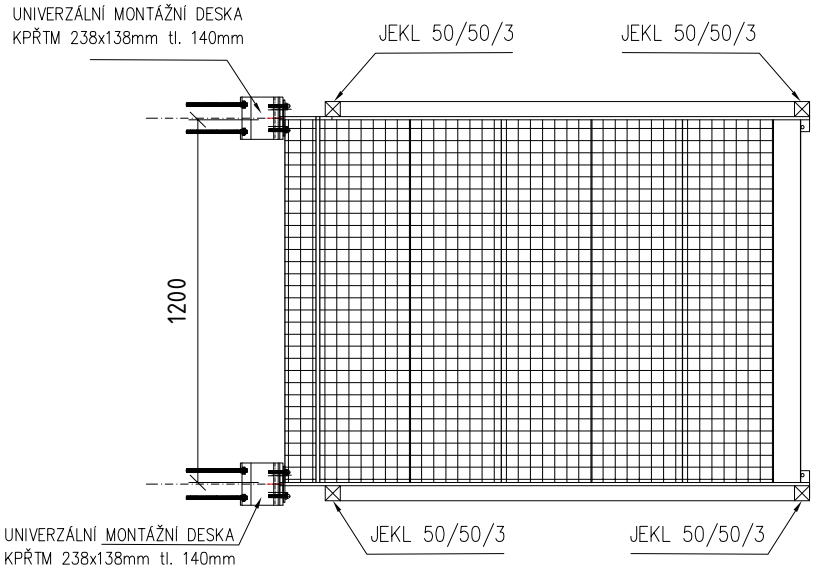

POZN.:

KPŘTM – KOTVÍCÍ PRVEK S PŘERUŠENÝM TEPELNÝM MOSTEM

TOTO JE PODKLAD PRO DÍLENSKOU DOKUMENTACI, PŘED VÝROBOU NUTNO ZAMĚŘIT. NUTNO POSLAT K ODSOUHLASENÍ

ZÁMEČNICKÉ PRVKY

LIST č.7

OZN.	SPECIFIKACE	POČET
Zn/07	**ODVODŇOVACÍ ŽLABY ATRIUM** SET TŘÍ ODTOKOVÝCH ŽLABŮ VČETNĚ 2 KS KONCOVEK, ADAPTÉRU PRO VERTIKÁLNÍ ODTOK A 4 KS NEREZOVÝCH VRUTŮ. JEDNÁ SE O UNIVERZÁLNÍ ŽLABY Z KVALITNÍHO POLYPROPYLENU S POZINKOVANOU MŘÍŽÍ. ROZMĚR JEDNOHO ŽLABU 1000 X 120 X 92 MM. ŽLABY JSOU VHODNÉ K ODVODNĚNÍ ZPEVNĚNÝCH PLOCH U RODINNÝCH DOMŮ, GARÁŽÍ, PARKOVACÍCH STÁNÍ I JINÝM POCHOZÍCH A POJEZDOVÝCH PLOCH. ODOLNOST CHEMIKÁLIÍM I MECHANICKÝM ODĚRKÁM. DÍKY CHYTŘE UMÍSTĚNÝM VÝLITKŮM NA KONCI KAŽDÉHO ŽLABU S NÍM LZE JEDNODUŠE VYTVOŘIT PRAVOÚHLÉ ROHY. STAČÍ VYŘÍZNOUT OTVOR A VSADIT DALŠÍ ŽLAB. ŽLAB PATŘÍ DO TŘÍDY ZATÍŽENÍ A15, ODOLÁ TAK VÁZE AŽ 1,5 TUNY.	40 m
Zn/08	**VZT NASÁVACÍ MŘÍŽ NA FASÁDĚ** DN 650 viz PROJEKT VZT 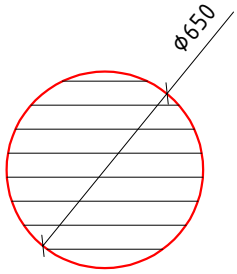	1 ks
	TOTO JE PODKLAD PRO DÍLENSKOU DOKUMENTACI, PŘED VÝROBOU NUTNO ZAMĚŘIT. NUTNO POSLAT K ODSOUHLASENÍ	

OZN.	SPECIFIKACE	POČET
Zn/11	DILATAČNÍ LIŠTA, DILATAČNÍ SVISLÁ SPÁRA, ETICS PPODS Ušlech. ocel V2A, H=14mm, guma=30mm – Šedá	30 m

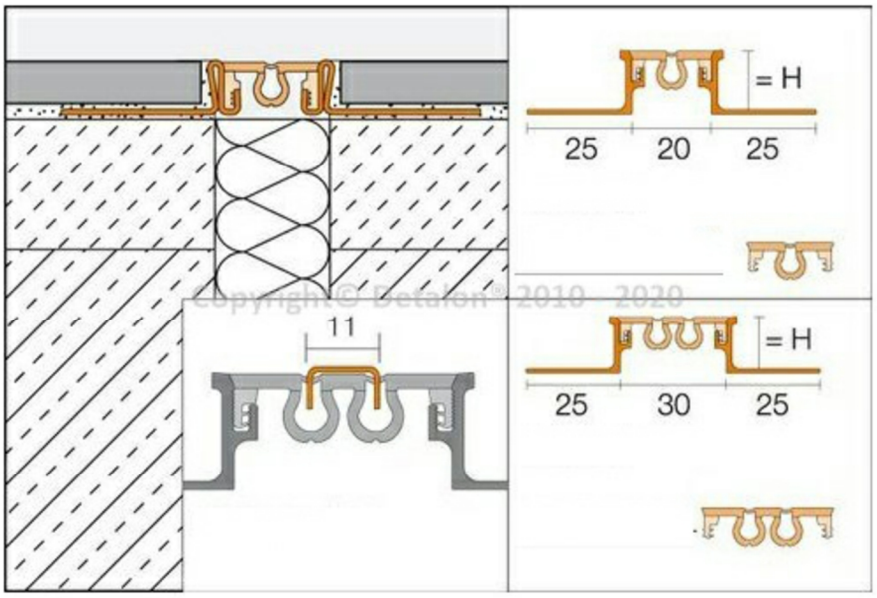

Copyright© Detalon® 2010 - 2020

POZN.:
KPŘTM – KOTVÍCÍ PRVEK S PŘERUŠENÝM TEPELNÝM MOSTEM
PPODS – PROFIL PRO OBJEKTOVÉ DILATAČNÍ SPÁRY
TOTO JE PODKLAD PRO DÍLENSKOU DOKUMENTACI, PŘED VÝROBOU NUTNO ZAMĚŘIT. NUTNO POSLAT K ODSOUHLASENÍ

ZÁMEČNICKÉ PRVKY

LIST č.9

OZN.	SPECIFIKACE	POČET
Zn/12	SKLENĚNÁ STŘÍŠKA NAD VSTUPY POPIS PRVKU č.Zn12 SYSTÉMOVÁ SKLENĚNÁ MARKÝZA – PAVILON 5 SE ZAVĚŠENÍM A MINERÁLNÍM SKLEM TL. 10mm ESG/VSG bezpečnostní SKLO 1400/1000mm NEREZ NOSNÍKY A KOTVENÍ DO FASÁDY SKRZ ZATEPLENÍ POMOCÍ MONTÁŽNÍCH DESEK KPŘTM 138x138mm tl. 140mm, 4ks TJ. CELKEM 8ks	2 ks

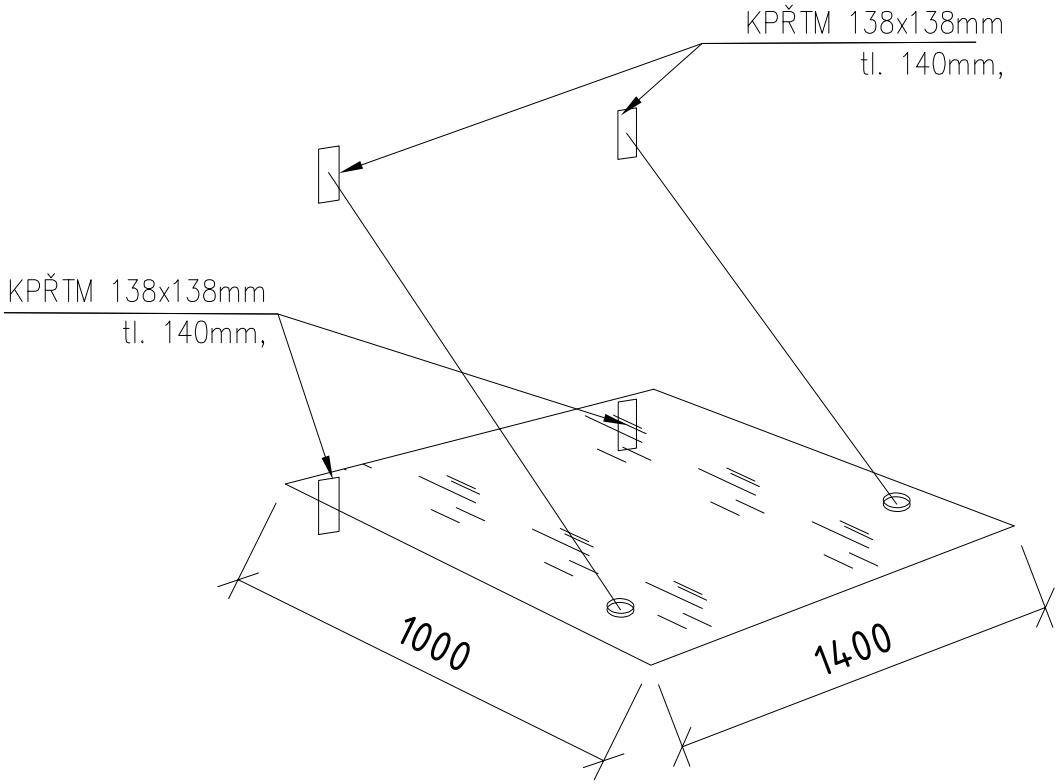

POZN.:
KPŘTM – KOTVÍCÍ PRVEK S PŘERUŠENÝM TEPELNÝM MOSTEM
TOTO JE PODKLAD PRO DÍLENSKOU DOKUMENTACI, PŘED VÝROBOU NUTNO ZAMĚŘIT. NUTNO POSLAT K ODSOUHLASENÍ

ZÁMEČNICKÉ PRVKY

LIST č.10

OZN.	SPECIFIKACE	POČET
Mn/01	**MARKÝZA NAD VCHODEM – PAVILON A1, A2** OCELOVÁ KONSTRUKCE MARKÝZY TVOŘENA Z OCELOVÝCH PLOCHÝCH NOSNÍKŮ A NEREZOVÝCH OCELOVÝCH TÁHEL S REKTIFIKACÍ. KOTVENO POMOCÍ MONTÁŽNÍCH DESEK KPŘTM 138x138mm tl. 140 mm 11ks, tj. CELKEM 22ks KOTVENO POMOCÍ MONTÁŽNÍCH DESEK KPŘTM 238x138mm tl. 140 mm 11ks, tj. CELKEM 22ks VÝPLŇ – LAMINÁTOVÉ DESKY, POŽÁR. BEZP. A1 VEŠKERÉ ROZMĚRY NUTNO ZAMĚŘIT	2 ks

PŮDORYS

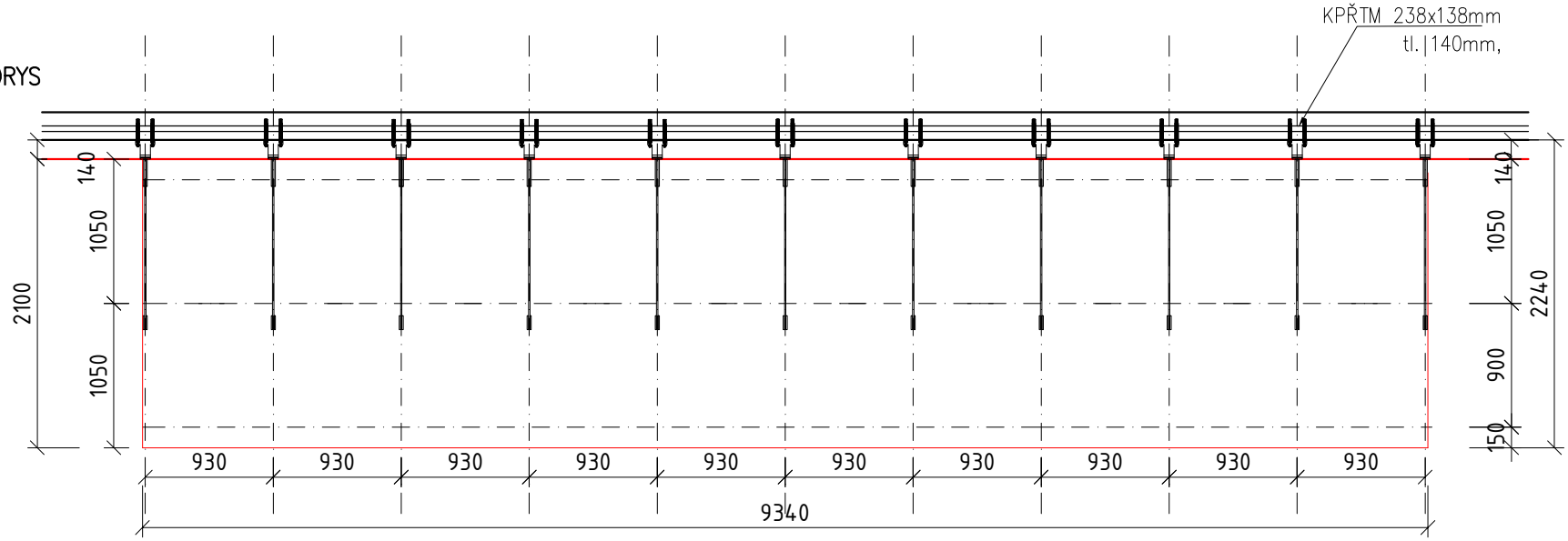

ŘEZ

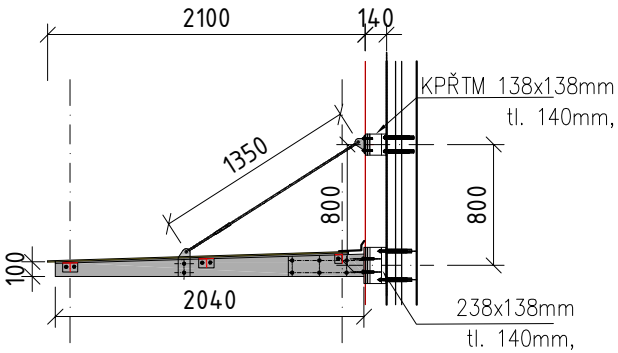

POZN.:
KPŘTM – KOTVÍCÍ PRVEK S PŘERUŠENÝM TEPELNÝM MOSTEM
TOTO JE PODKLAD PRO DÍLENSKOU DOKUMENTACI, PŘED VÝROBOU NUTNO ZAMĚŘIT. NUTNO POSLAT K ODSOUHLASENÍ

ZÁMEČNICKÉ PRVKY

LIST č.11

OZN.	SPECIFIKACE	POČET
Zn/13	NEREZOVÉ ZÁBRADLÍ POPIS PRVKU č.Zn/13 – ATRIUM 1 VENKOVNÍ ZÁBRADLÍ NEREZOVÁ OCEL KCE, ø 42,4mm KOTVENO POMOCÍ MONTÁŽNÍCH DESEK KPŘTM 138x138mm tl. 140mm, cca po 1 metru 2x4ks	2 ks

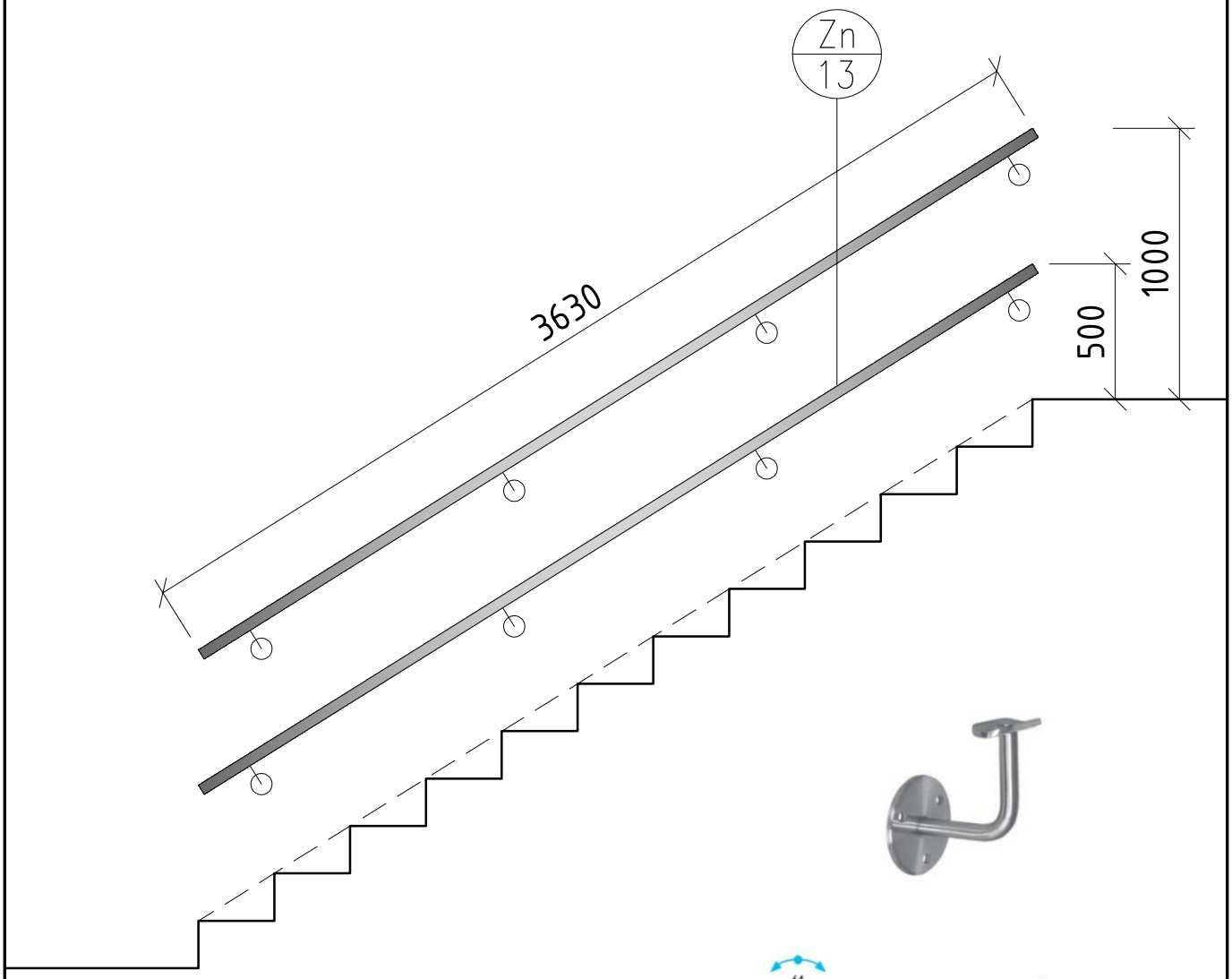

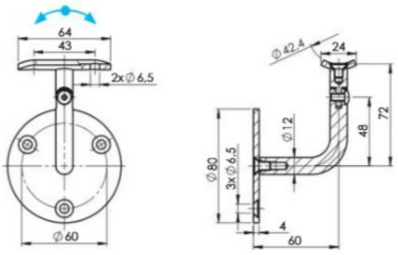

POZN.:
KPŘTM – KOTVÍCÍ PRVEK S PŘERUŠENÝM TEPELNÝM MOSTEM
TOTO JE PODKLAD PRO DÍLENSKOU DOKUMENTACI, PŘED VÝROBOU NUTNO ZAMĚŘIT. NUTNO POSLAT K ODSOUHLASENÍ

ZÁMEČNICKÉ PRVKY

LIST č.12

OZN.	SPECIFIKACE	POČET
Zn/14	NEREZOVÉ ZÁBRADLÍ POPIS PRVKU č.Zn/14 – ATRIUM 1 VENKOVNÍ ZÁBRADLÍ NEREZOVÁ OCEL KCE, ø 42,4mm KOTVENO POMOCÍ MONTÁŽNÍCH DESEK KPŘTM 138x138mm tl. 140mm, cca po 1 metru 2x2ks	2 ks

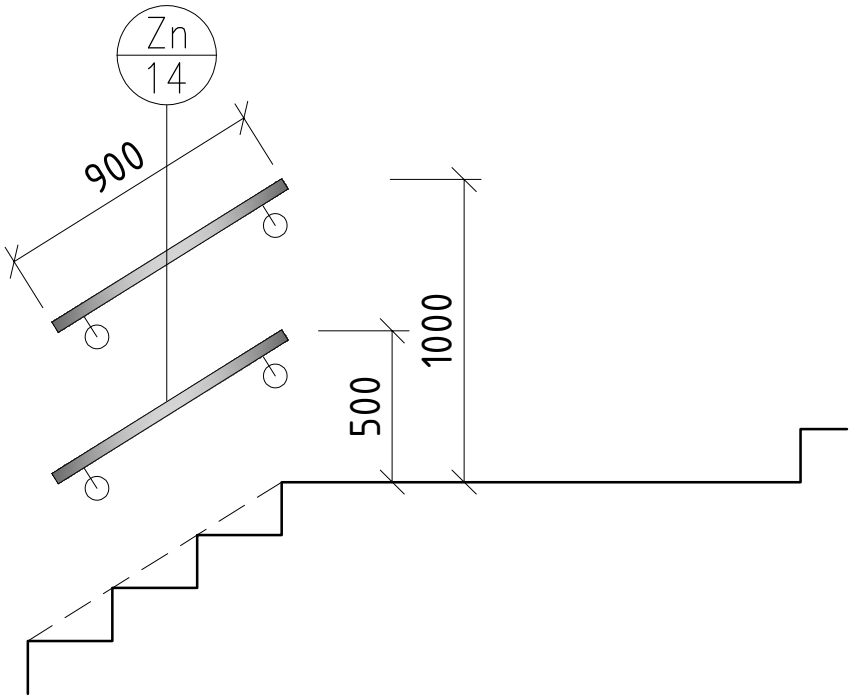

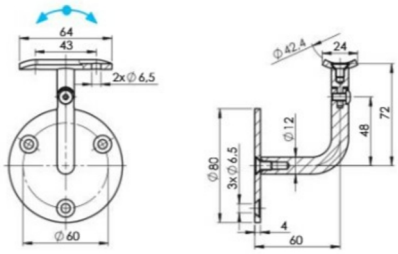

POZN.:
KPŘTM – KOTVÍCÍ PRVEK S PŘERUŠENÝM TEPELNÝM MOSTEM
TOTO JE PODKLAD PRO DÍLENSKOU DOKUMENTACI, PŘED VÝROBOU NUTNO ZAMĚŘIT. NUTNO POSLAT K ODSOUHLASENÍ

ZÁMEČNICKÉ PRVKY

LIST č.13

OZN.	SPECIFIKACE	POČET
Zn/15	NEREZOVÉ ZÁBRADLÍ	2 ks

POPIS PRVKU č.Zn/15 – ATRIUM 2

VENKOVNÍ ZÁBRADLÍ

NEREZOVÁ OCEL KCE, ø 42,4mm

KOTVENO POMOCÍ MONTÁŽNÍCH DESEK KPŘTM

138x138mm tl. 140mm, cca po 1 metru

2x5ks

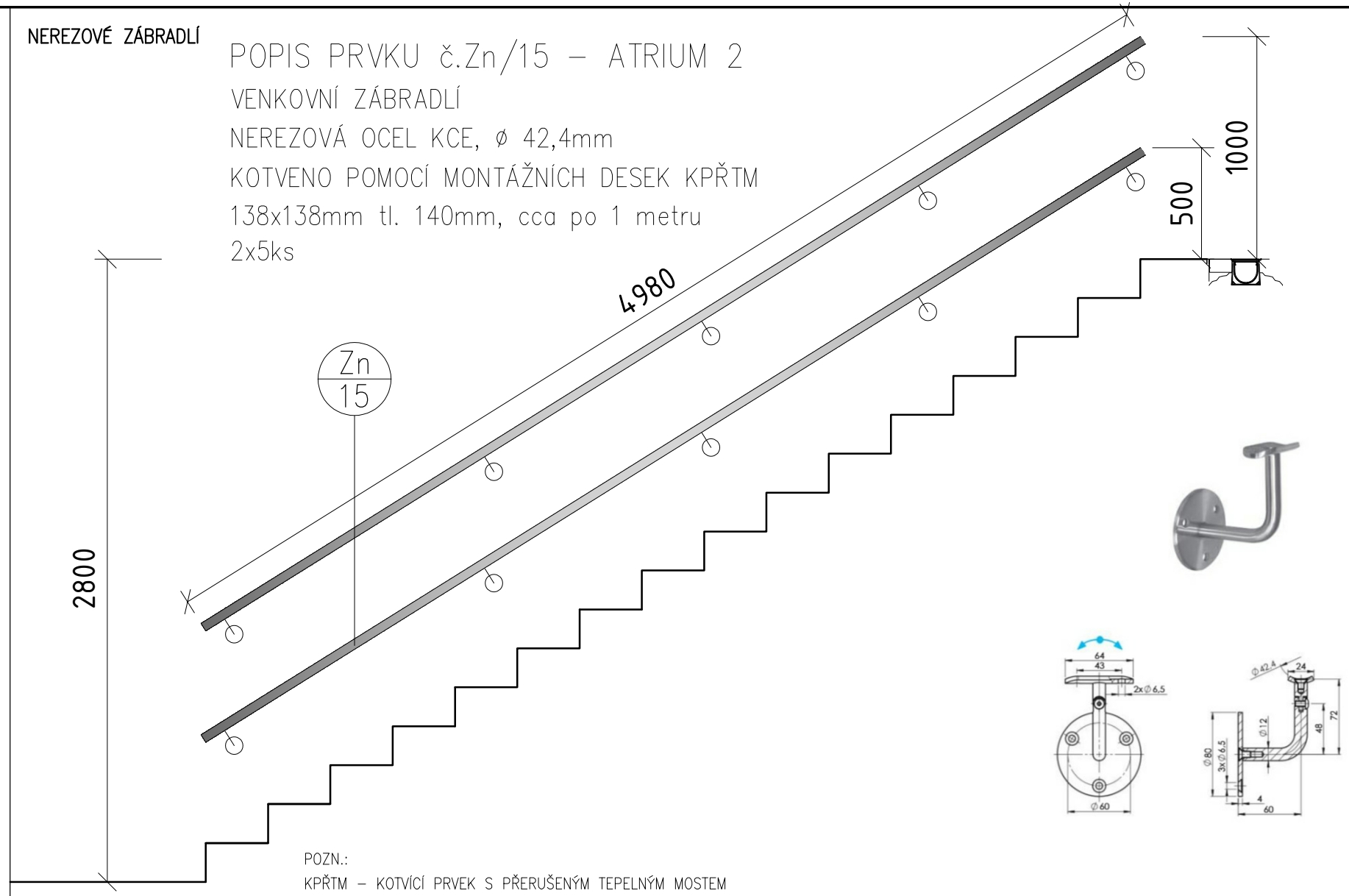

POZN.:

KPŘTM – KOTVÍCÍ PRVEK S PŘERUŠENÝM TEPELNÝM MOSTEM

TOTO JE PODKLAD PRO DÍLENSKOU DOKUMENTACI, PŘED VÝROBOU NUTNO ZAMĚŘIT. NUTNO POSLAT K ODSOUHLASENÍ