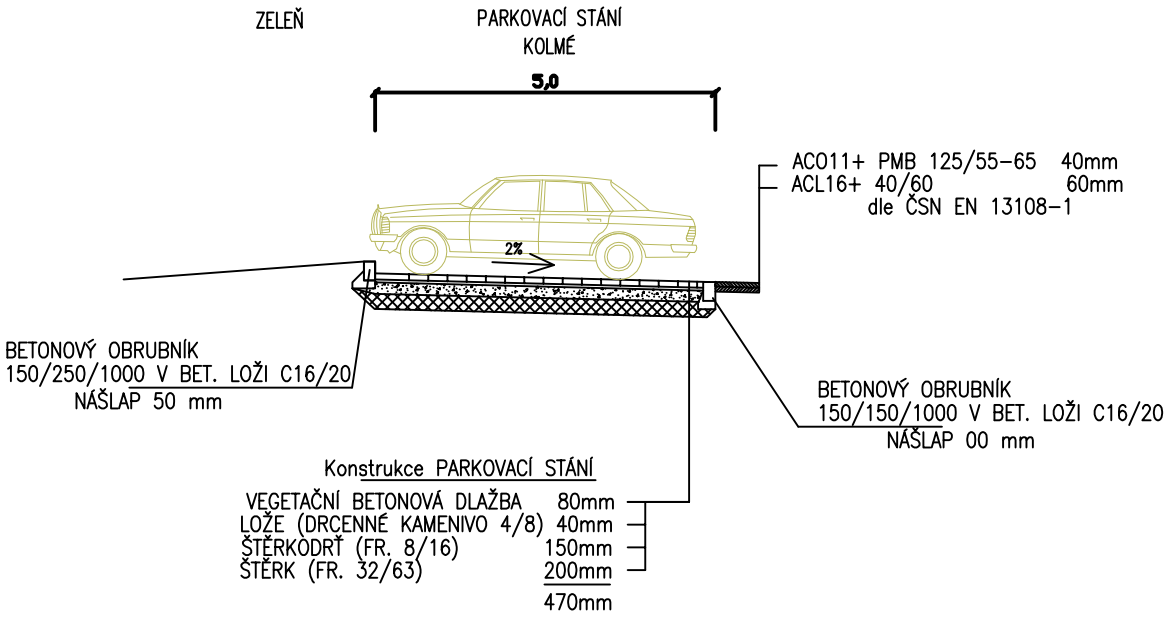

SobolProjekt	Ing. Jiří Sobol Hradešín 29 282 01 Český Brod IČ 87396521	**MĚSTSKÁ ČÁST PRAHA 12** Generála Šišky 2375/6, 143 00 Praha 4	
AKCE **„Parkovací stání Písnická v Praze 12“**			ČÍSLO PŘÍLOHY C3
HLAVNÍ ING. PROJEKTU Ing. Jiří Sobol	KATASTR Praha - Kamýk	ČÁST SOUHRNNÉ ŘEŠENÍ	
ODPOVĚDNÝ PROJEKTANT Ing. Jiří Sobol	STUPEŇ DUR/DSP/ZDS		ČÍSLO SOUPRAVY
PROJEKTANT Ing. Jiří Sobol	SOUŘ. SYSTÉM JTSK/BALT	DATUM 05/2022	PŘÍLOHA VZOROVÝ PŘÍČNÝ ŘEZ
KRESLIL Karel Motal	MĚŘÍTKO 1:50	VARIANTA A	
ZAMĚŘIL Tomáš Lojda	POČET FORMÁTŮ 1A4	ČÍSLO ZAKÁZKY 2276C	